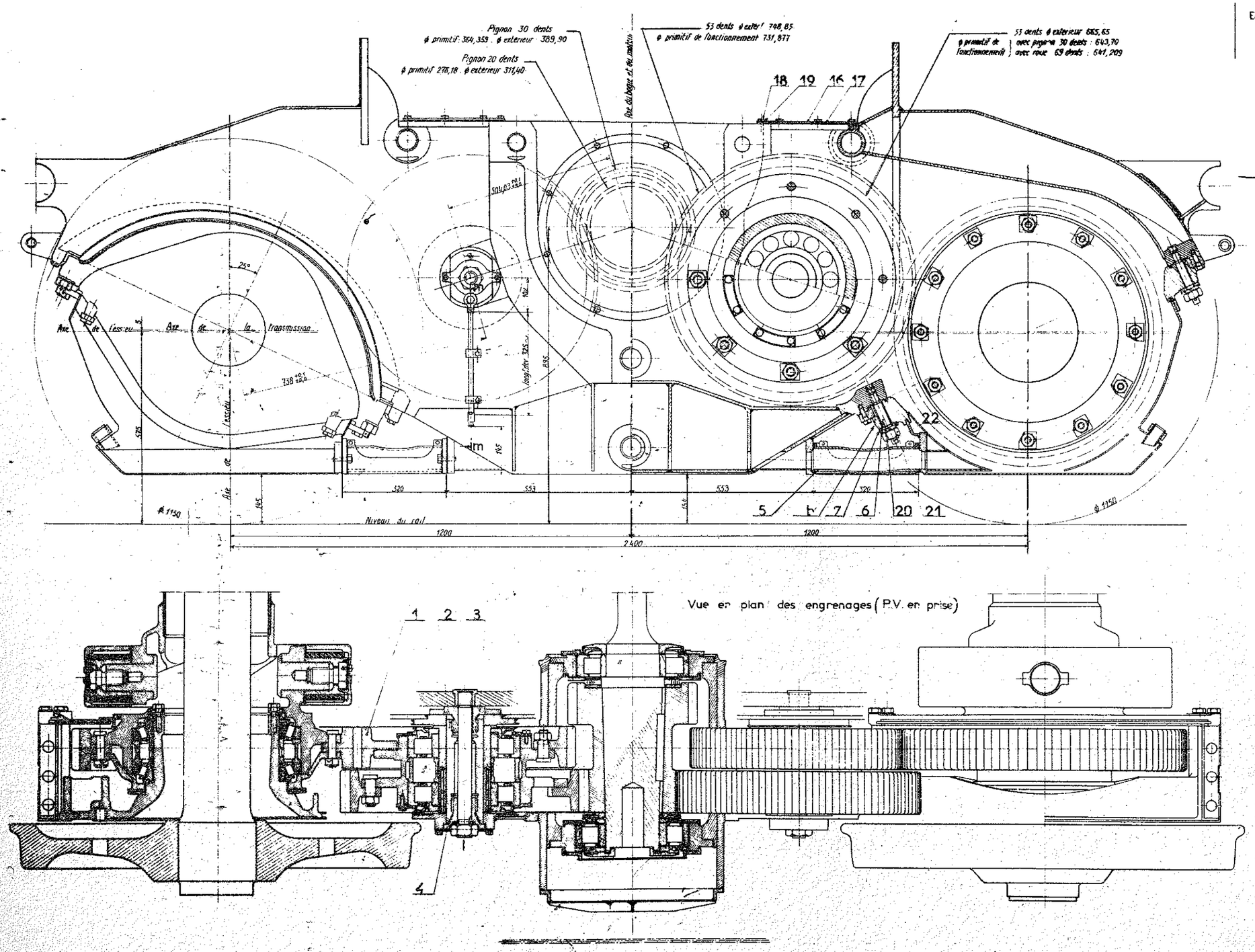

Echelle 1

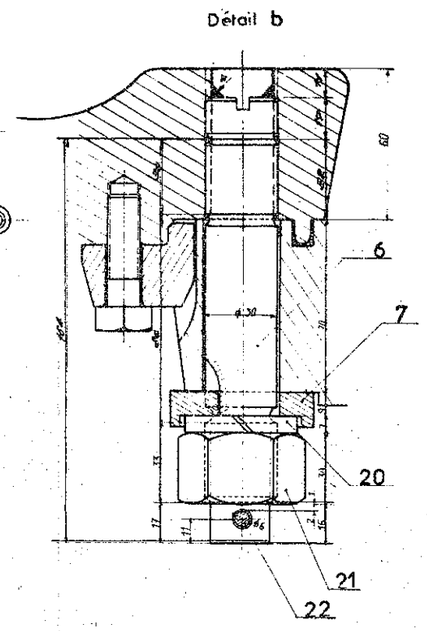

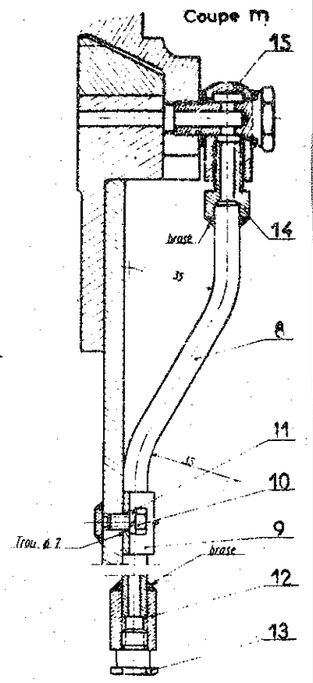

Fig. 33 - Engrenages de commande des essieux
Locomotives BB 67000

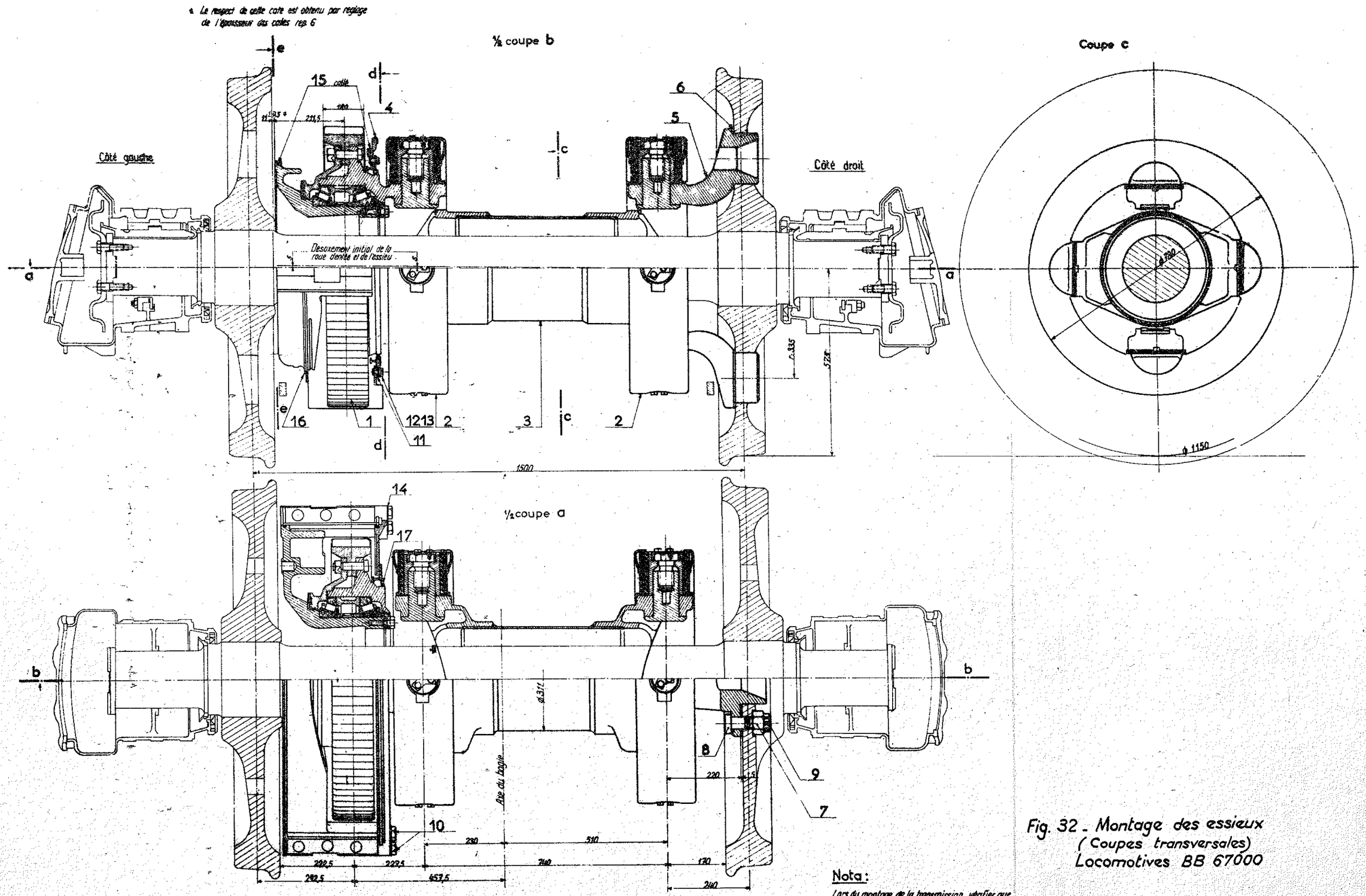

Fig. 32 - Montage des essieux
(Coupes transversales)
Locomotives BB 67000

Nota :

Lors du montage de la transmission, vérifier que le côté gauche de l'essieu se trouve bien du côté engrenages (la marque du fournisseur définit le côté gauche de l'essieu)

* Rendu des pièces repérées de 1 à 19 seulement

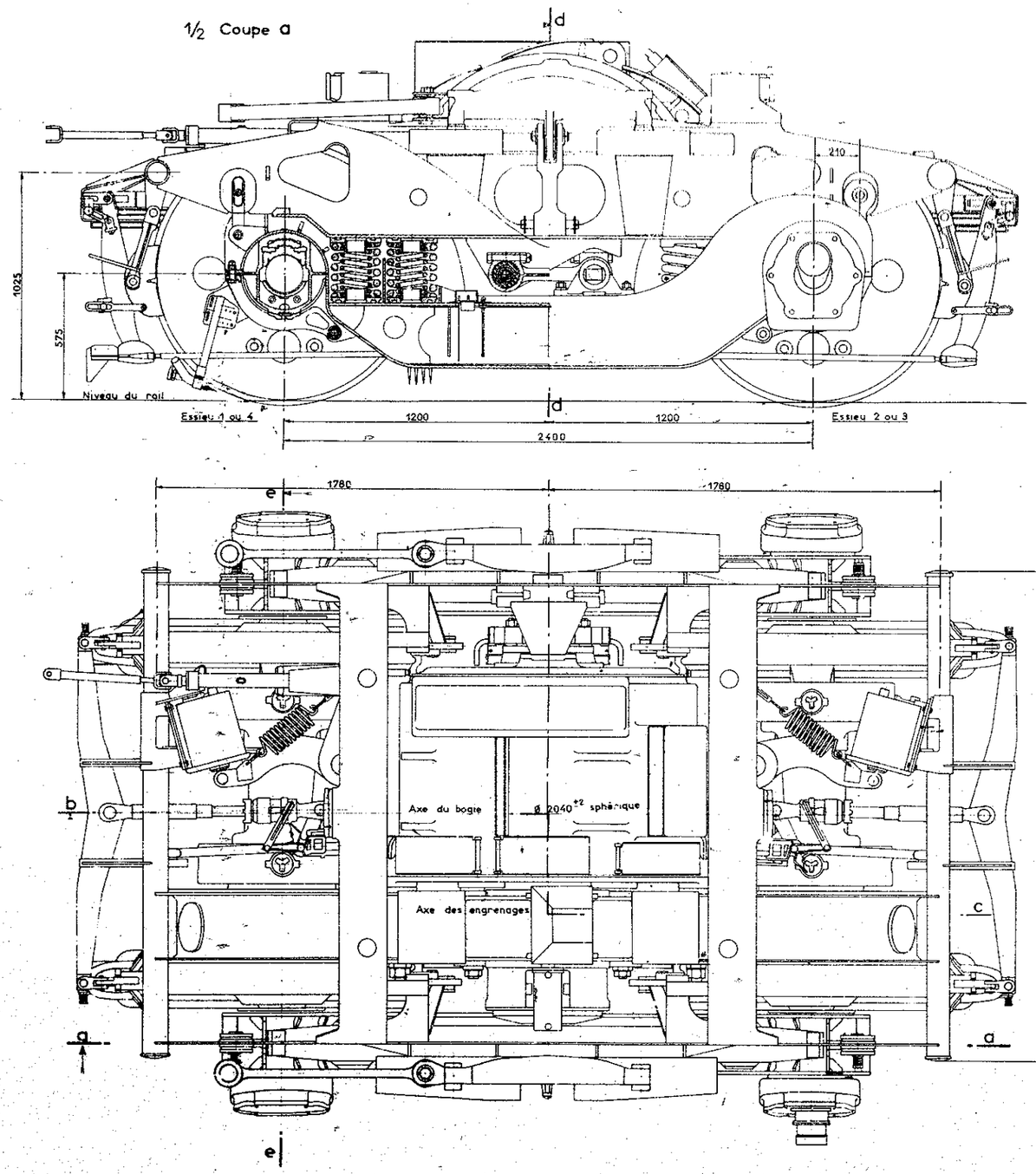

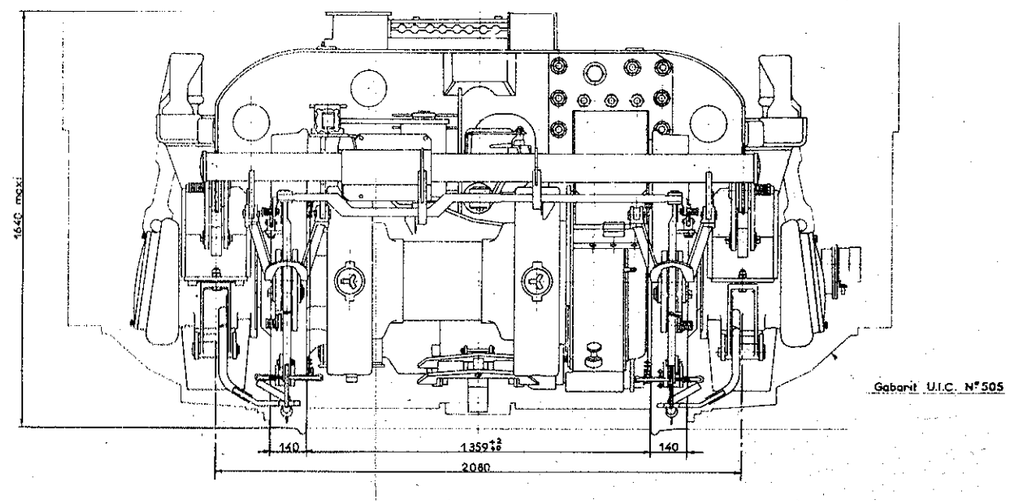

Fig. 31 - Ensemble de bogie - Locomotives BB 67000

Nota : Le frein à main et la brosse de contact n'existent que sur le bogie 1.

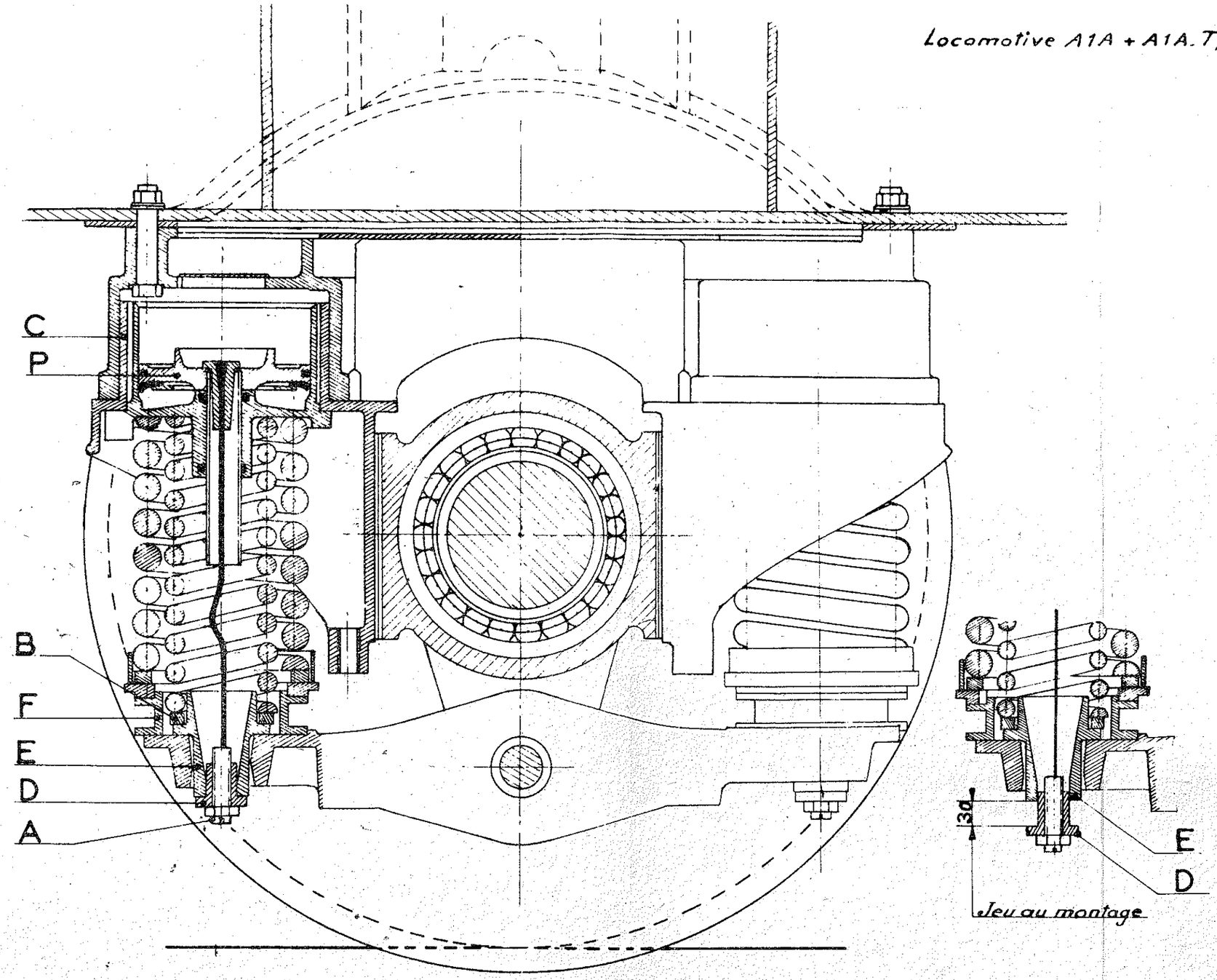

SUSPENSION ET DISPOSITIF DE DÉCHARGEMENT DE L'ESSIEU PORTEUR

Fig. 37

Rectificatif de Septembre 1963

SOCIÉTÉ NATIONALE DES CHEMINS DE FER FRANÇAIS

Région du SUD-EST

MATERIEL ET TRACTION

FORMATION DU PERSONNEL

FORMATION DES CADRES AUX ENGINS A MOTEURS THERMIQUES

TRANSMISSIONS ET ROULEMENTS

— Les bogies des engins à moteurs Diésel

(PLANCHES)

42

A.N. (R.W. 63600) D.61

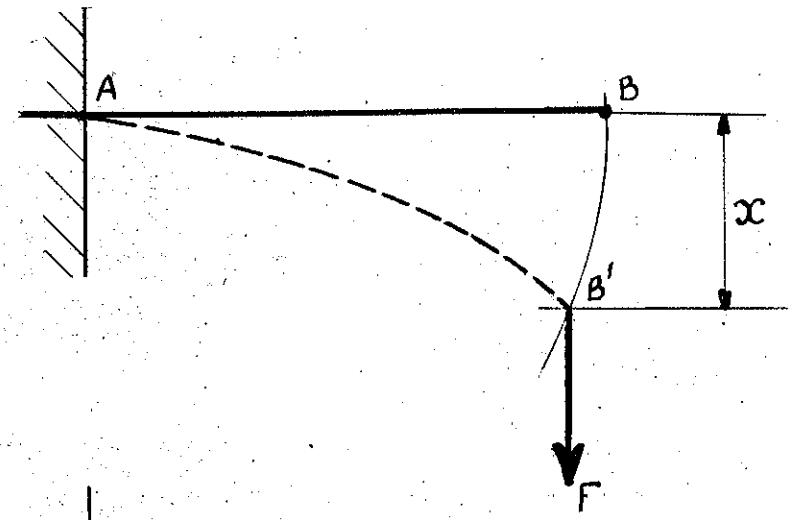

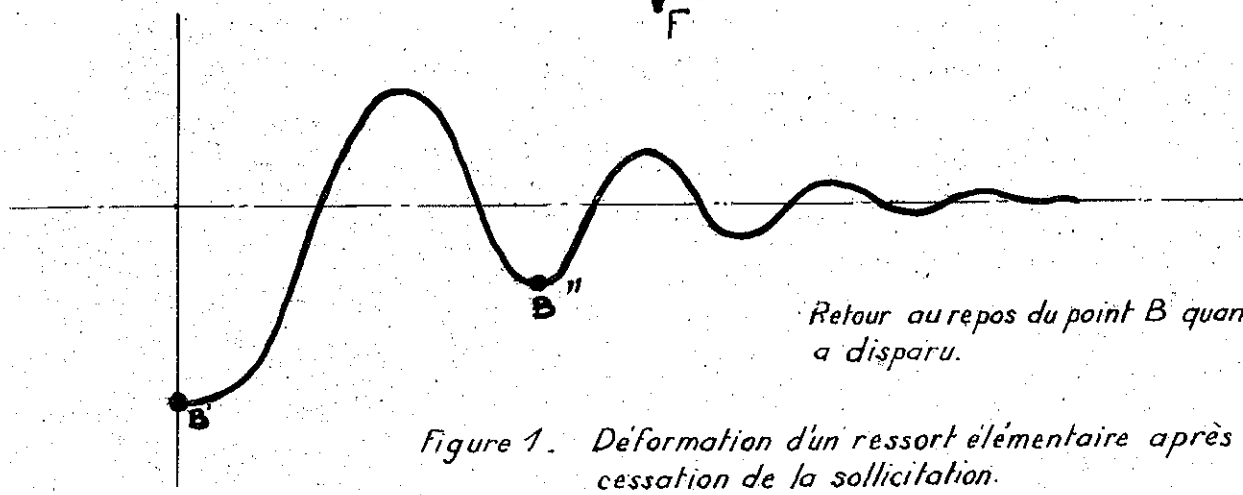

Figure 1. Déformation d'un ressort élémentaire après cessation de la sollicitation.

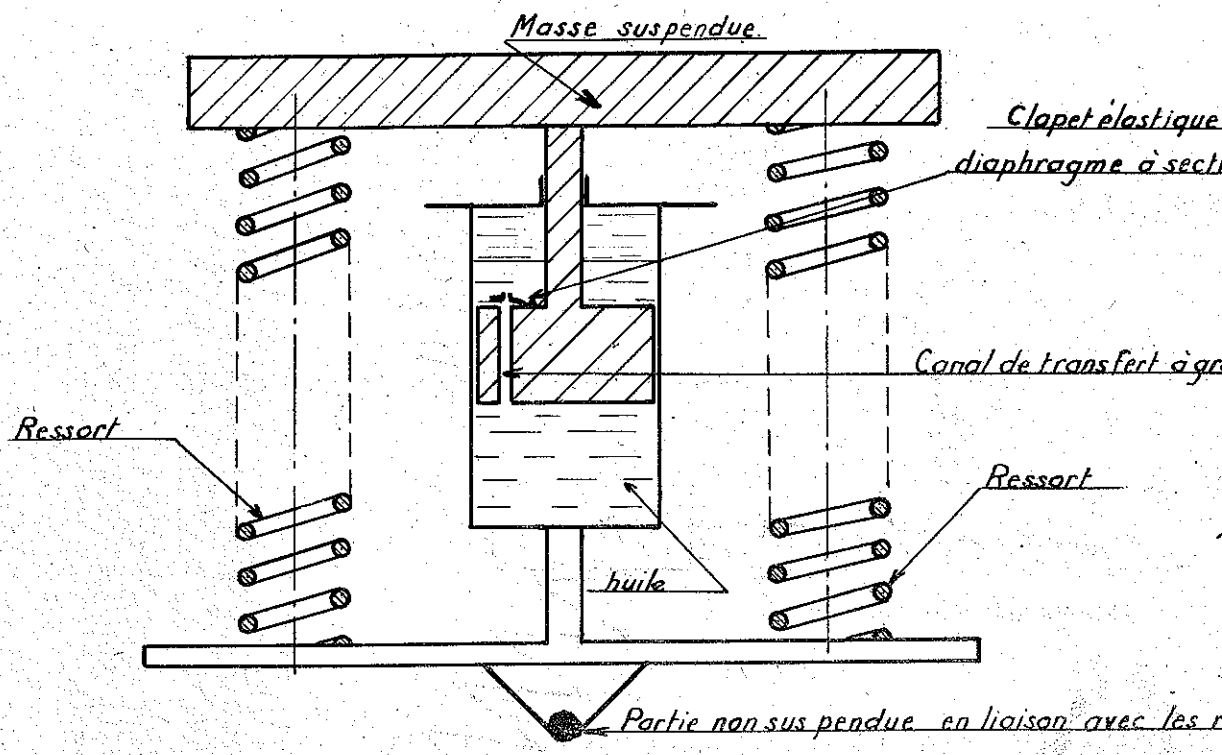

Figure 2 Principe de fonctionnement d'un amortisseur hydraulique (à simple effet)

$$\frac{1}{Flex.tot.} = \frac{1}{F_1} + \frac{1}{F_2}$$

Rigidité totale : $R_1 + R_2$

Figure 3 Montage de ressorts en parallèle

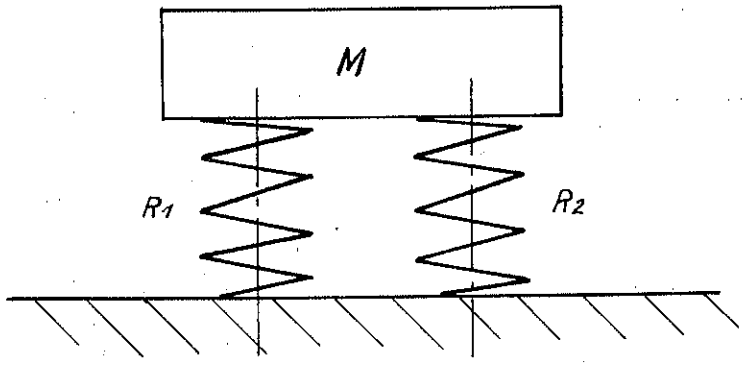

Figure 4 Montage de ressorts en série

Flexibilité totale : $F_1 + F_2$

$$\frac{1}{Rigidité\ tot.} = \frac{1}{R_1} + \frac{1}{R_2}$$

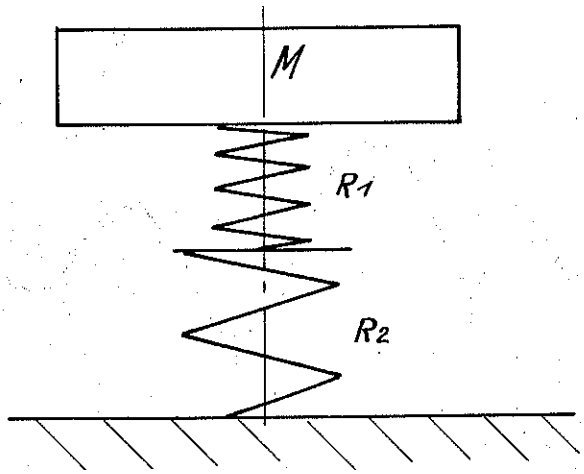

Figure 5 Montage de ressorts en série, avec masse intercalaire

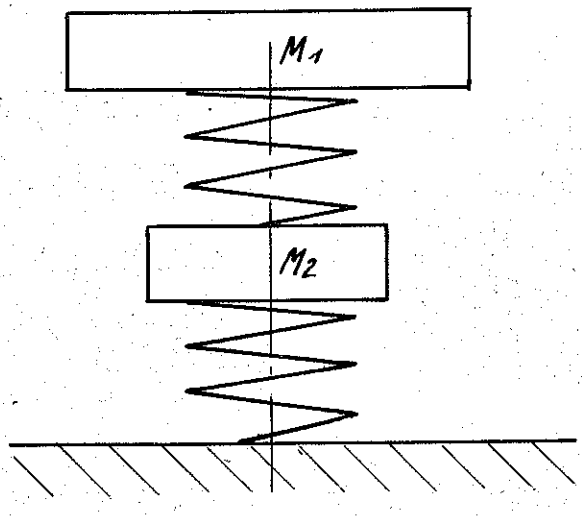

Figure 6 Rigidité transversale d'un ressort

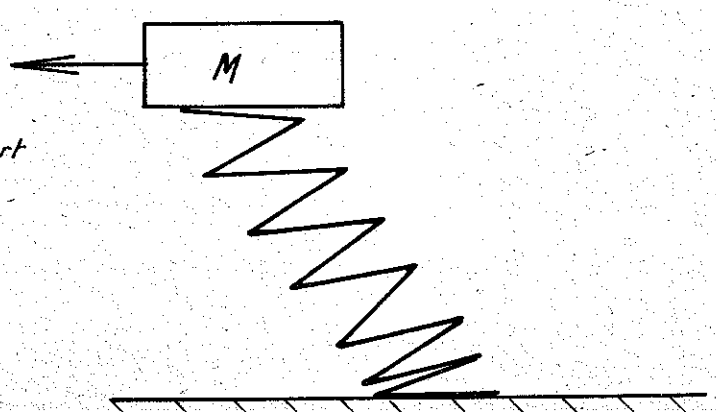

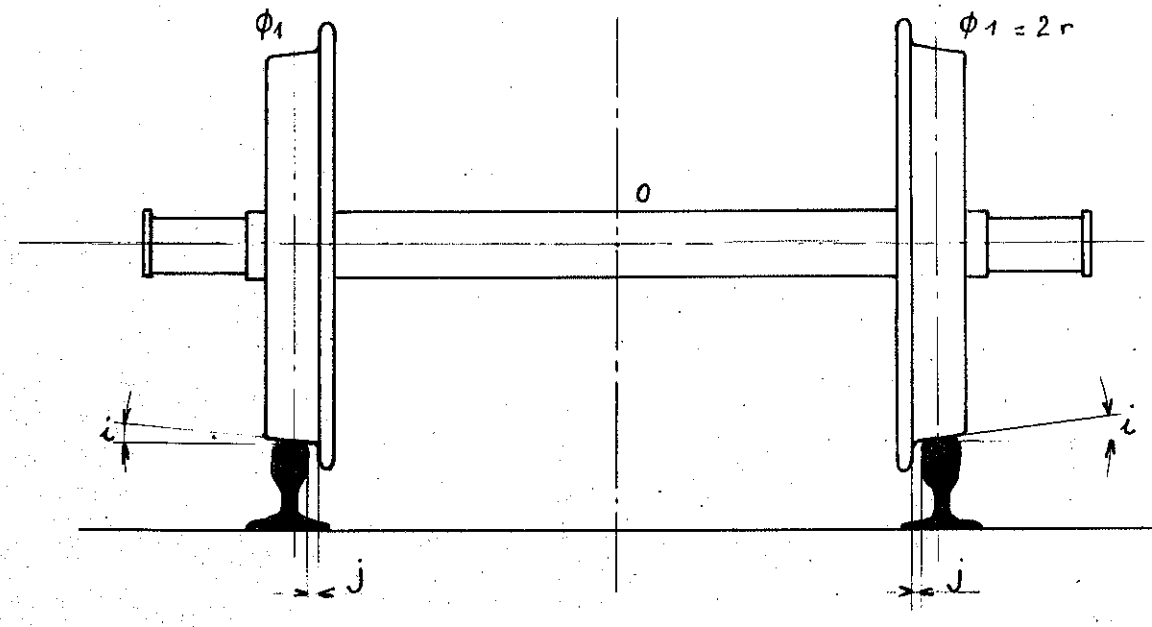

Figure 7 Position médiane d'un essieu sur voie

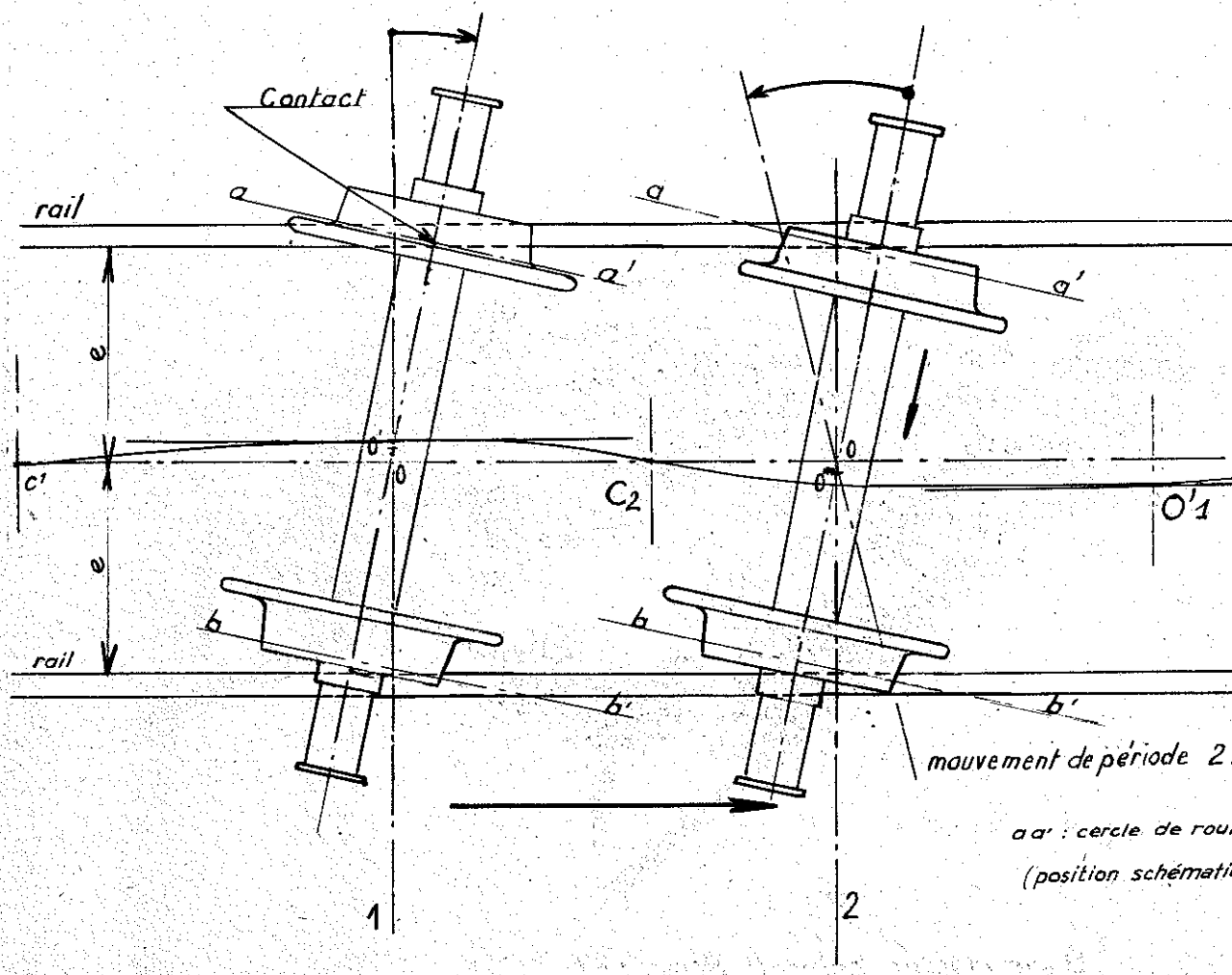

Figure 8 Position travers d'un essieu sur voie

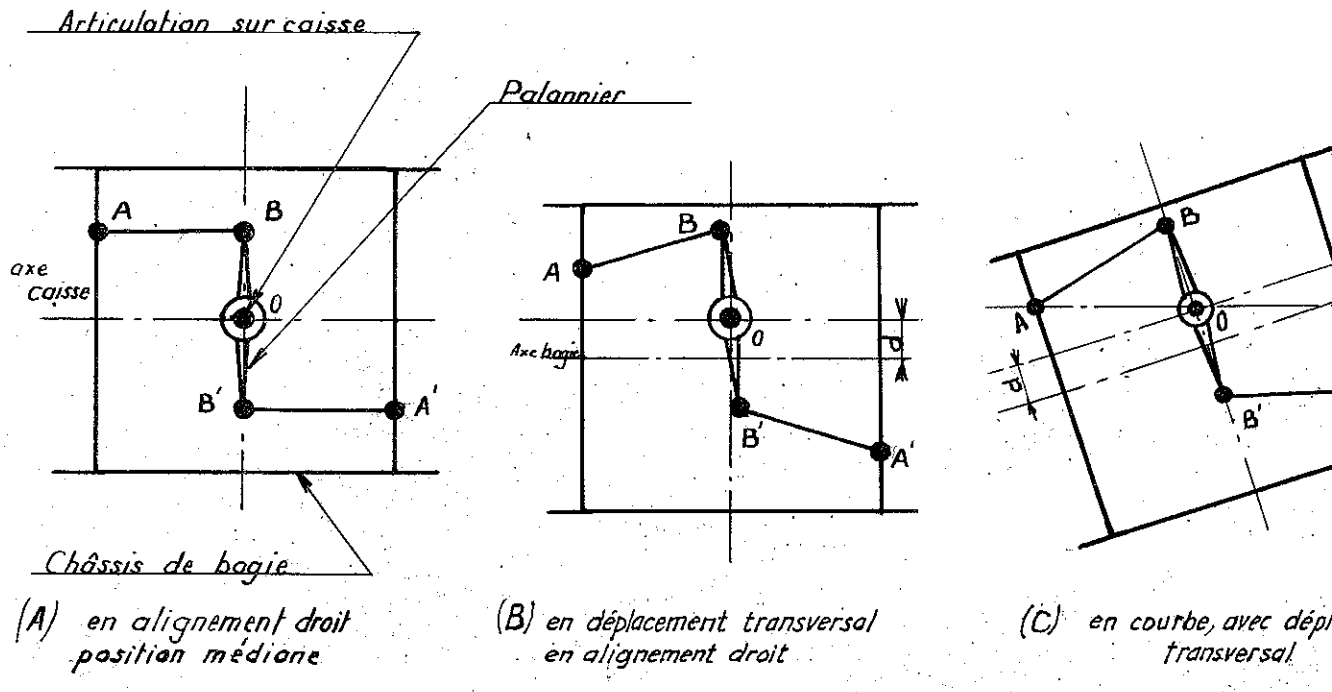

(A) en alignement droit position médiane

(B) en déplacement transversal en alignement droit

(C) en courbe, avec dépl transversal

Fig 9 Principe de liaison caisse-bogie par biellettes et palonniers

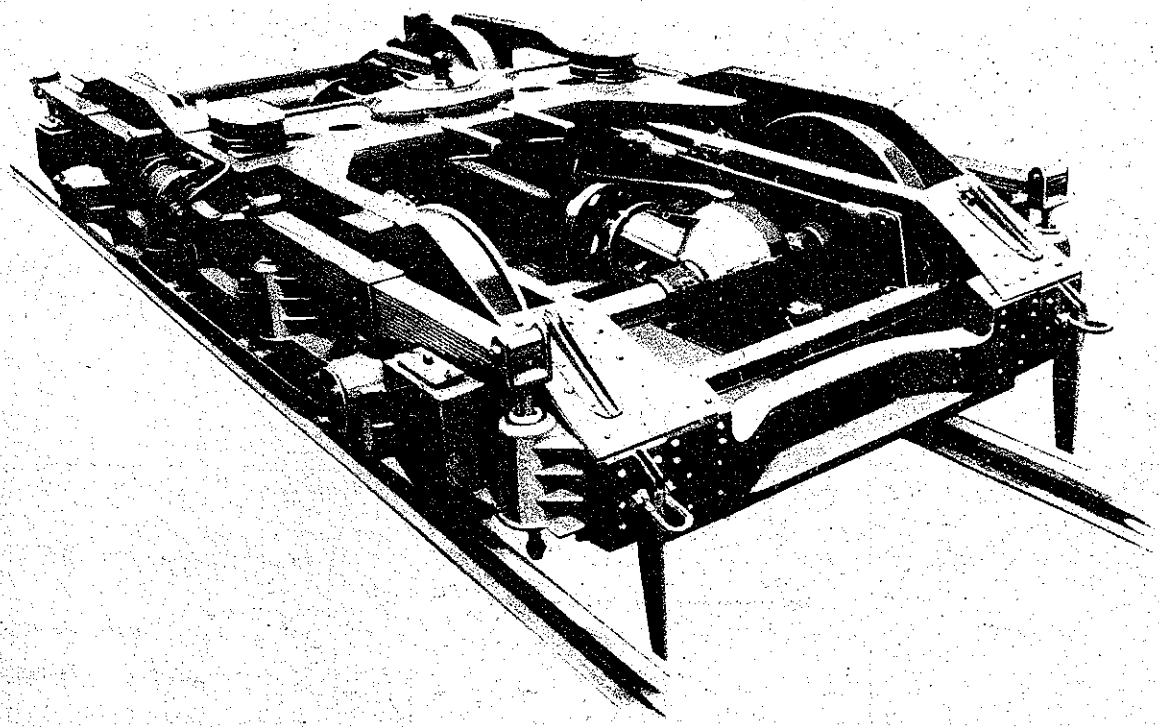

Bogie moteur autorail Renault VH
Figure 10

Figure 11 _Châssis de bogie d'autorail 300c
Y 107 bogie moteur

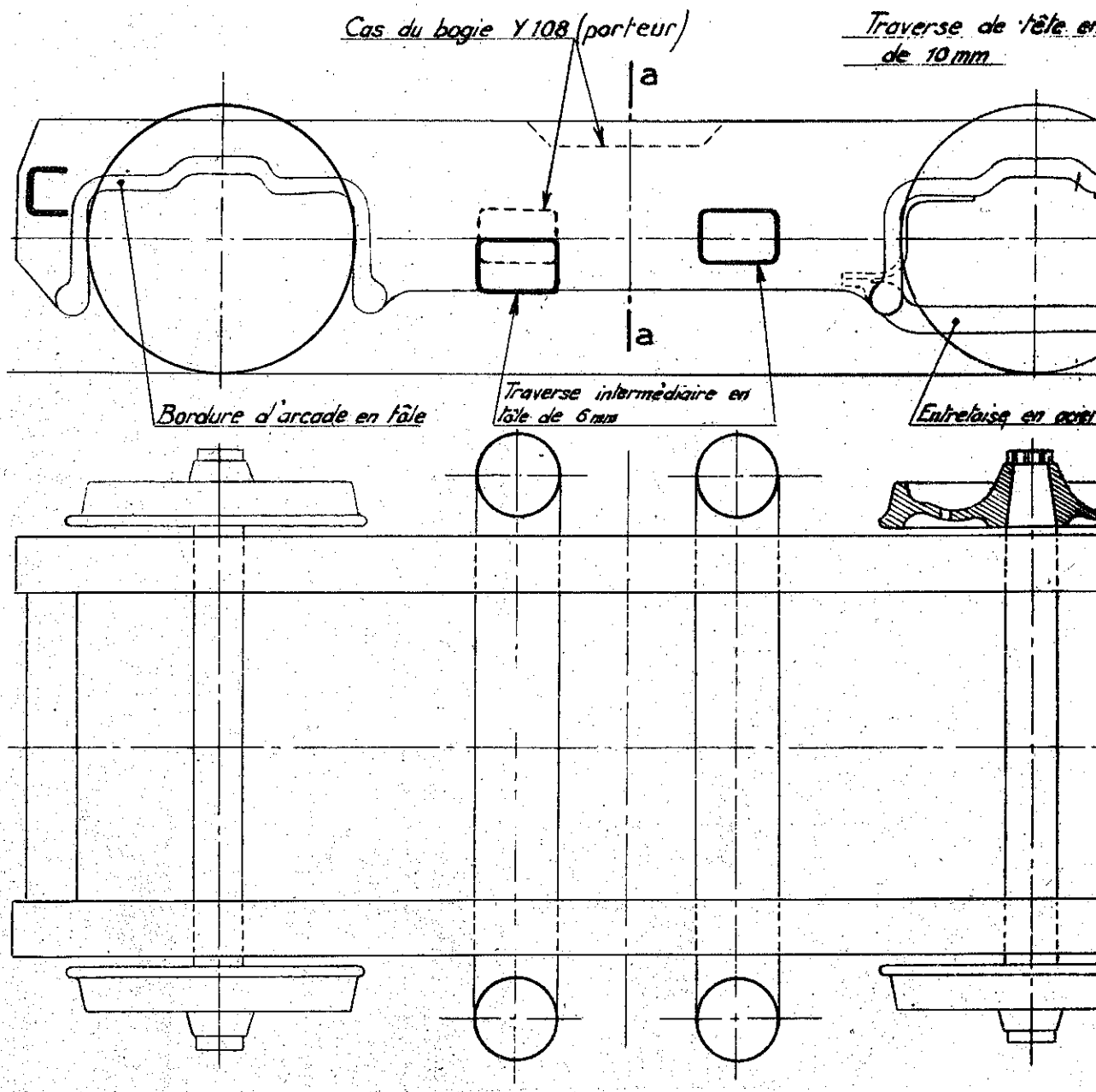

Coupe

_ Les langerons portent des bossages de renforcement aux fixations des différents organes.

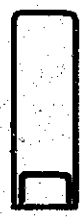

Masse du châssis de bogie : 800 kg environ

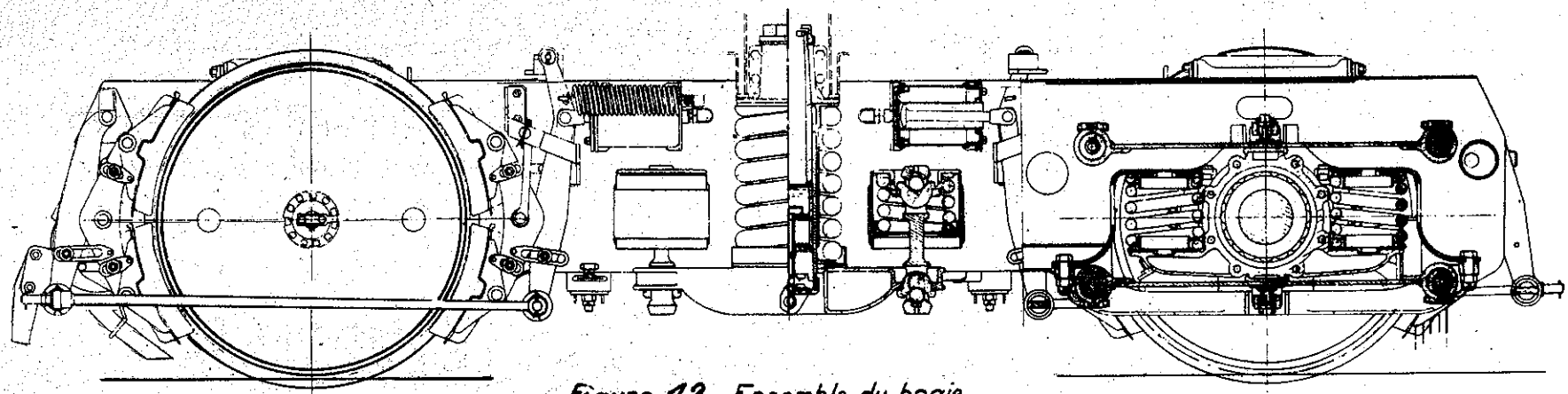

Figure 12. Ensemble du bogie autorail 300ch unifié

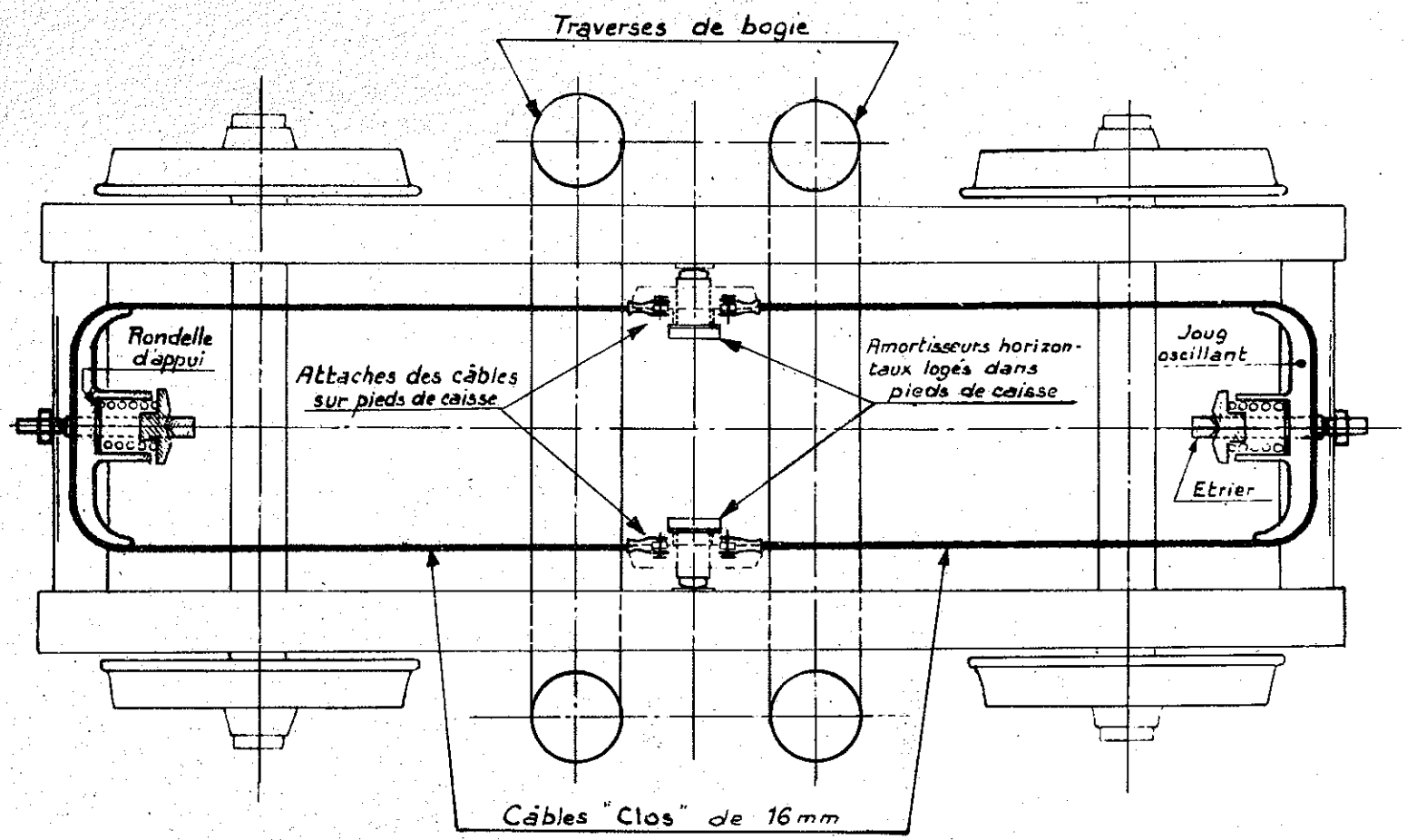

Figure 13 Liaison caisse-bogie d'autorail 300 ch U

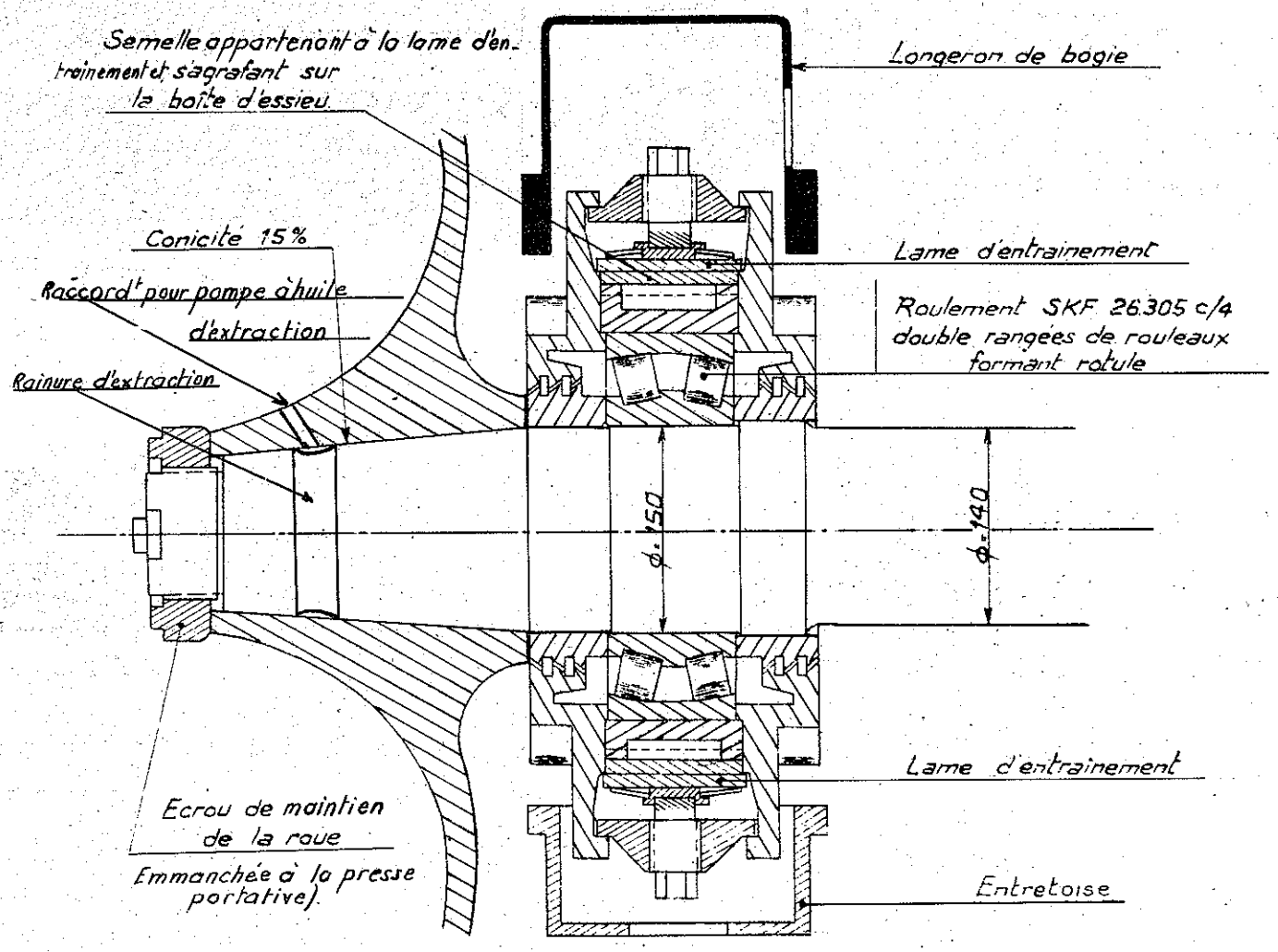

Figure 14 montage des roues d'autorails unifiés.

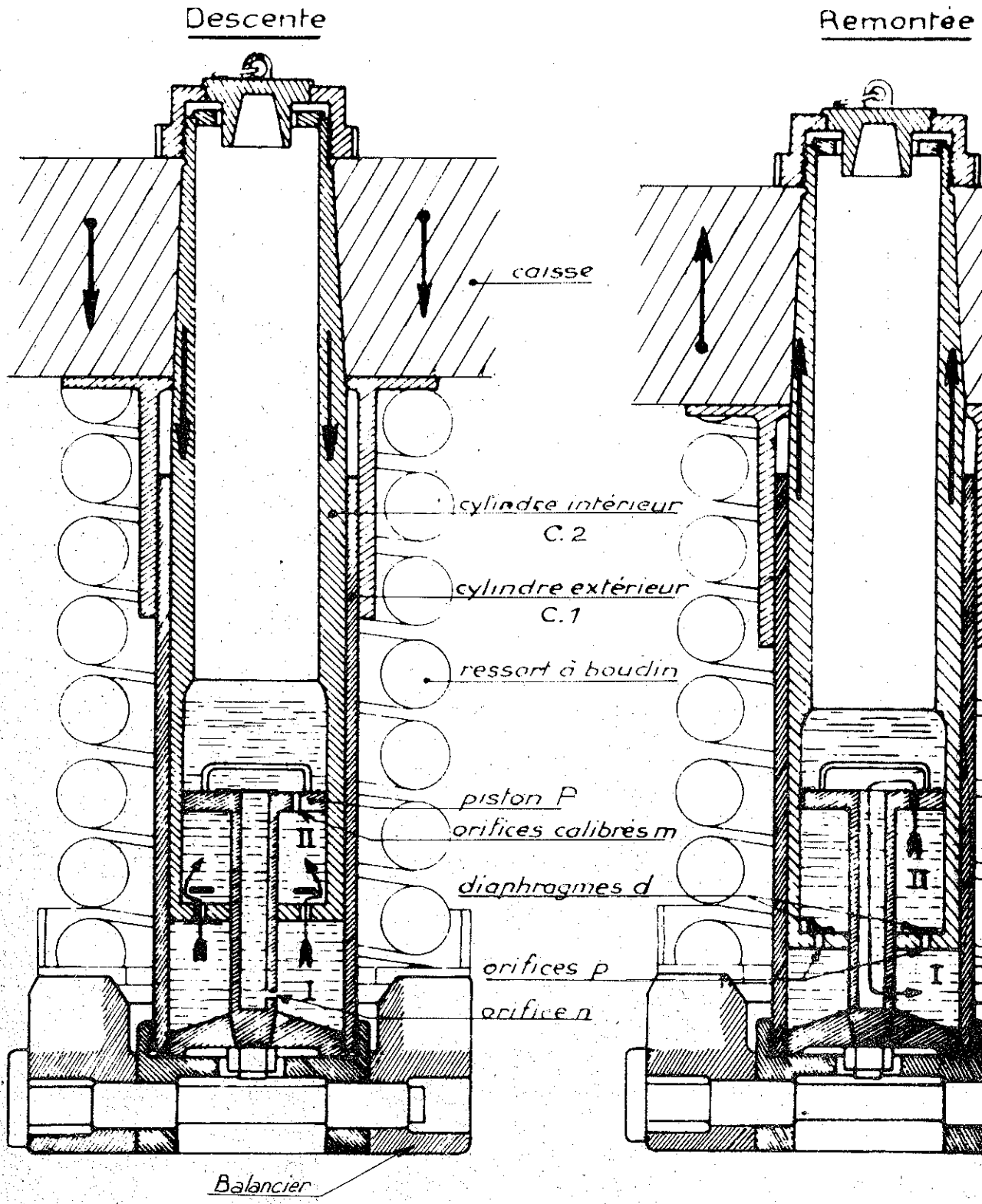

Figure 15 . Amortisseur de suspension secondaire d'autorail unifié

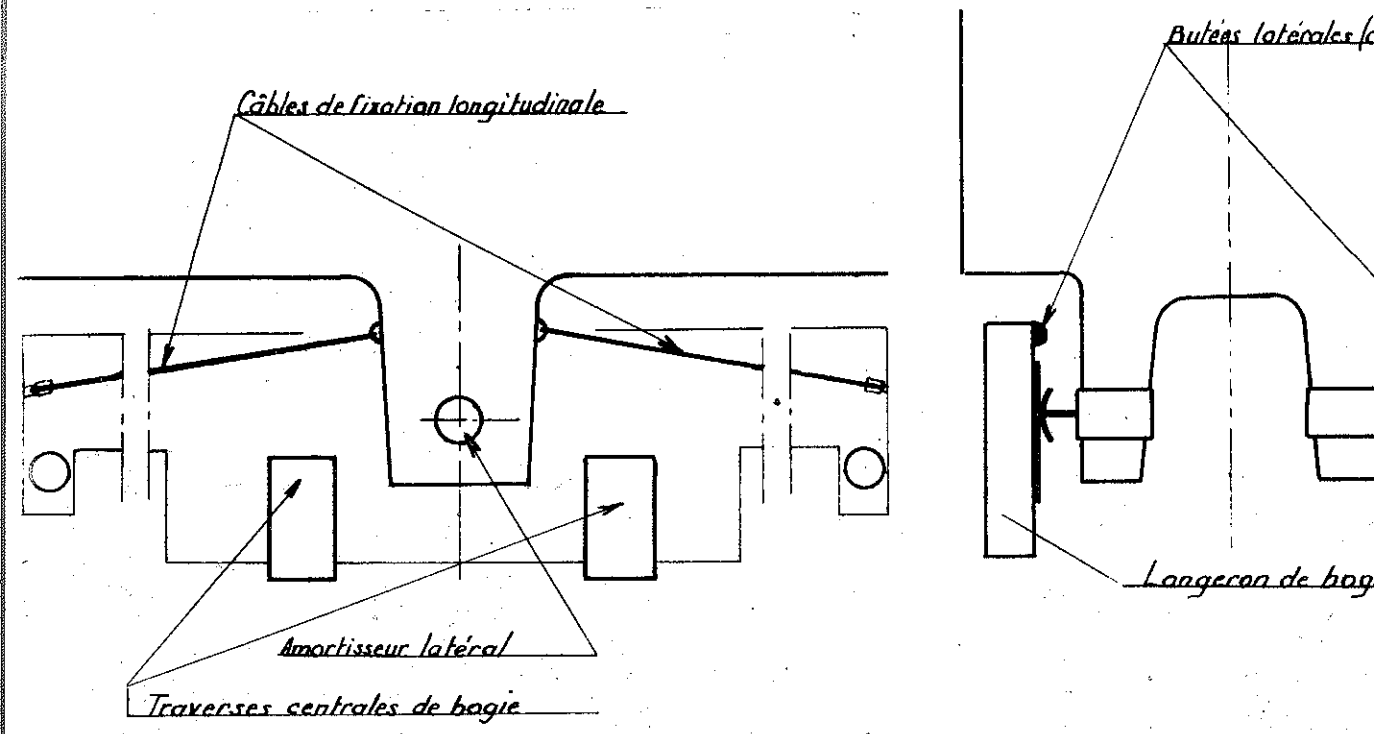

Configuration des pieds de caisse des autorails 300 ch U

Figure 16

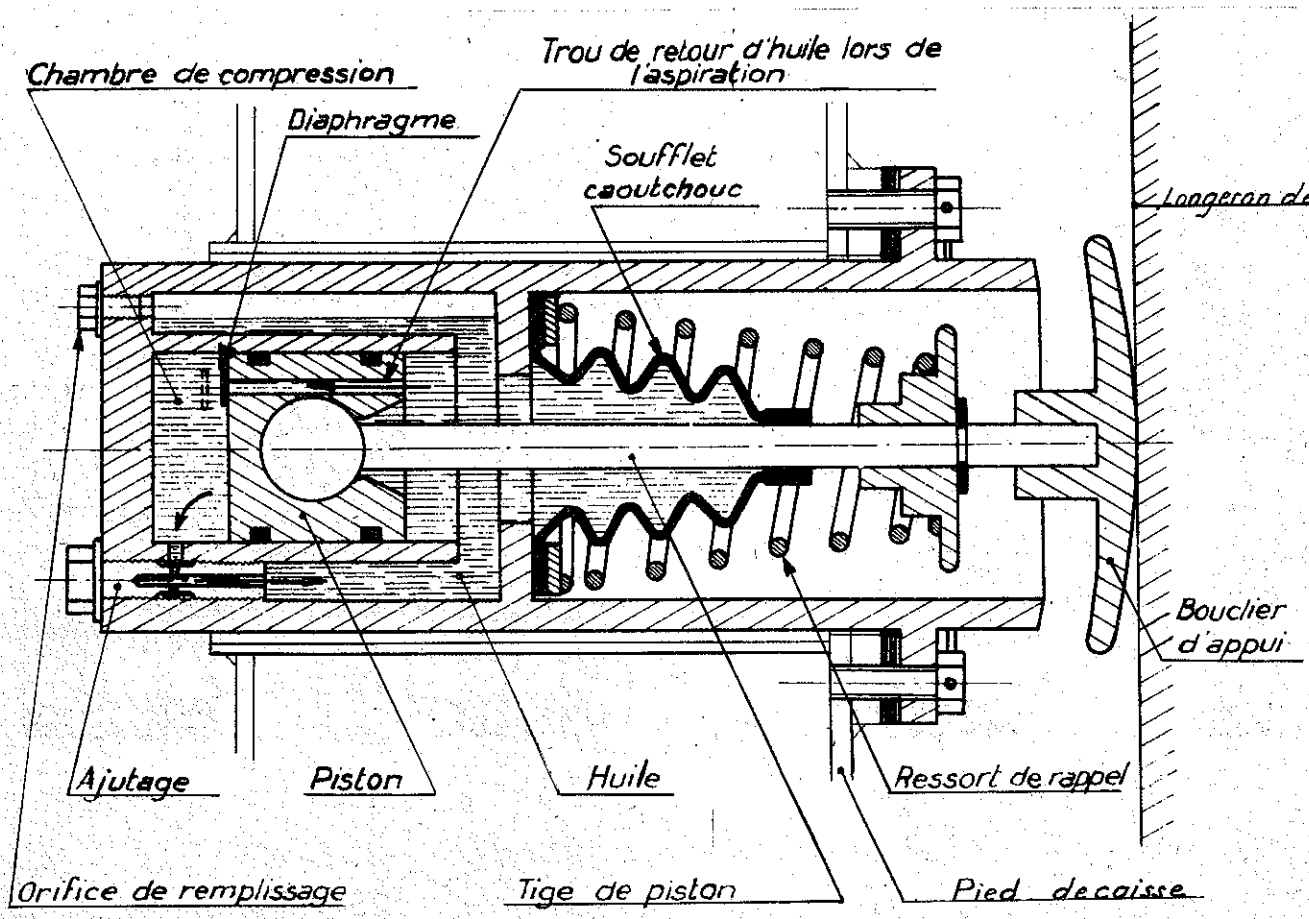

Figure 17 Amortisseurs latéraux des autorails U 300

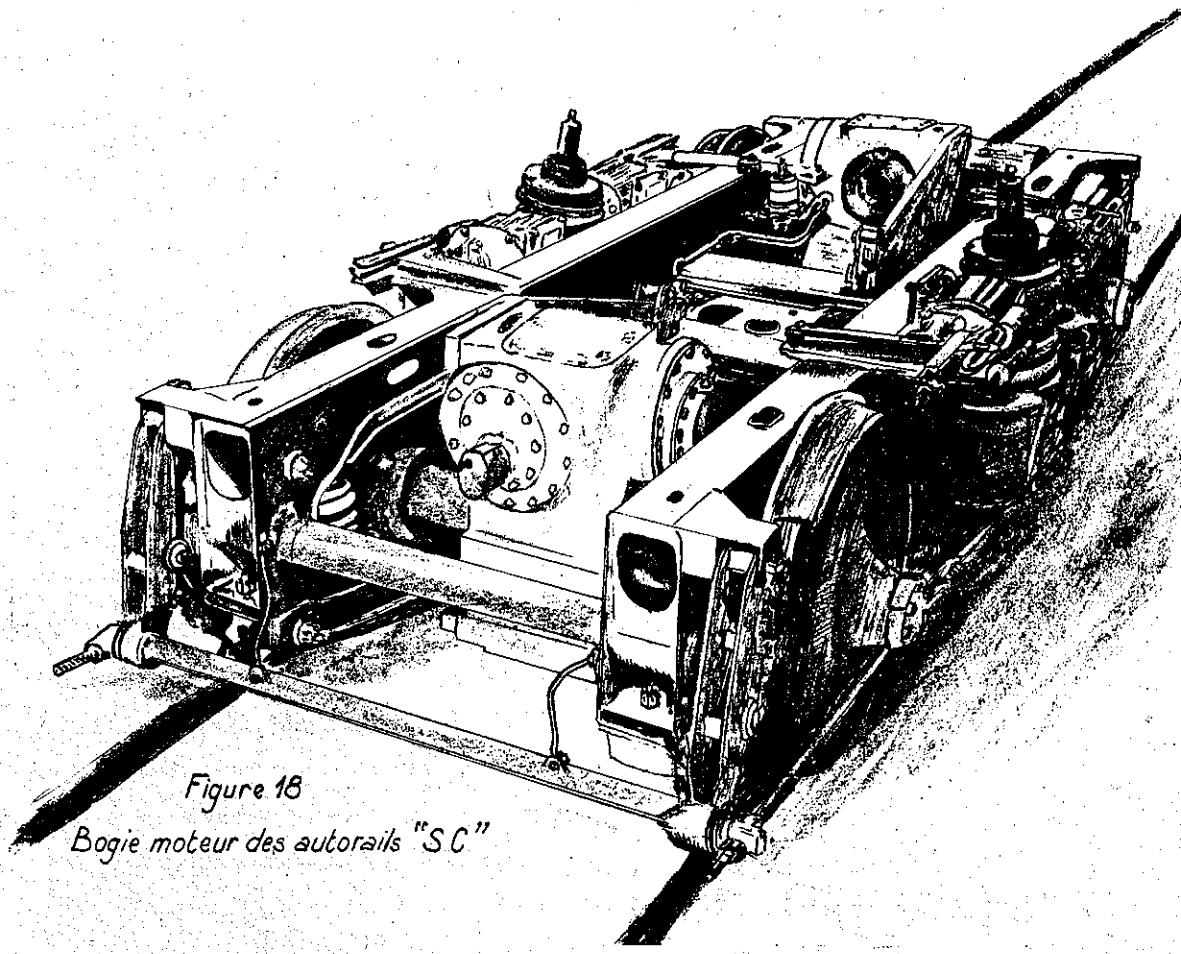

Figure 18
Bogie moteur des autorails "S C"

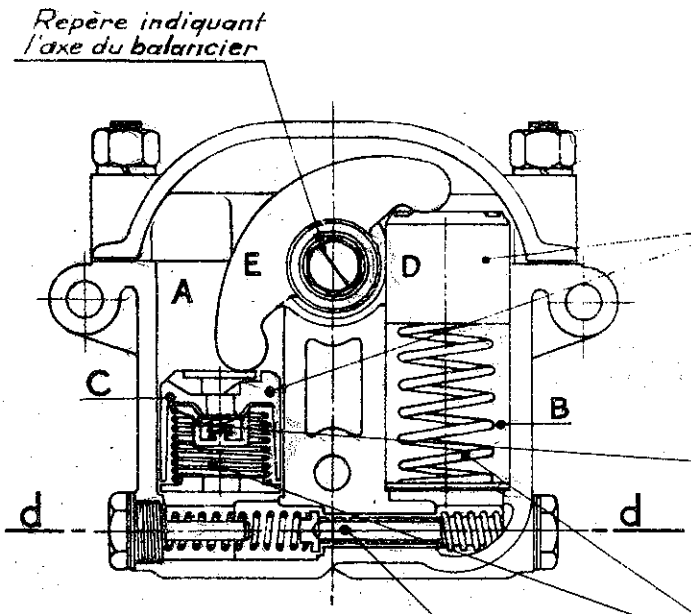

C et **D** - Pistons semblables se déplaçant dans les cylindres **A** et **B** remplis d'huile, sous l'action du balancier **E** solidaire de l'axe **O**.

Soupape assurant le remplissage complet des cylindres pendant la course de retour.

Ressorts de rappel provoquant le retour des pistons.

Figure 19 - Amortisseur à double effet (Brouilhet) monté pour déplacements transversaux des autorails **RGP** et **SC**, et en déplacements ve des **autorails 600 ch U**.

Coupe d

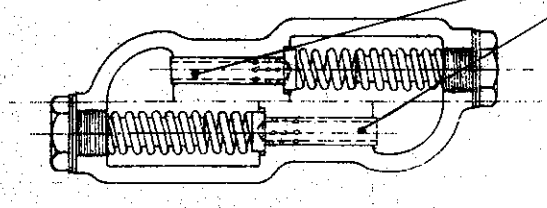

Gicleurs faisant communiquer les parties basses des cylindres en permettant à l'huile de passer, l'un seulement de **A** vers **B**, l'autre seulement de **B** vers **A**.

(Les 2 gicleurs peuvent être différents lorsque l'amortissement demandé n'est pas symétrique dans les 2 sens du mouvement)

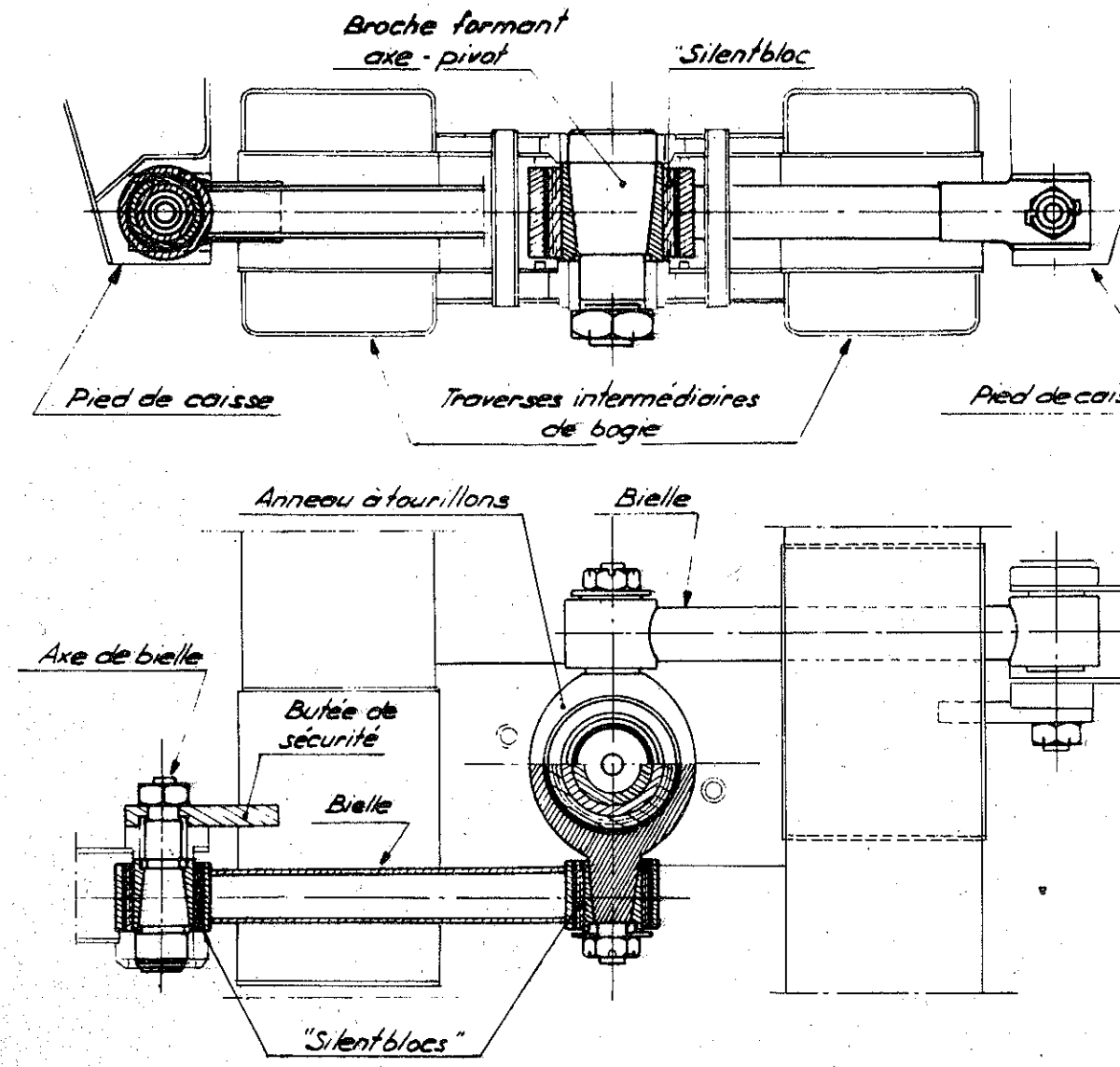

Figure 20. Montage des palonniers de liaison caisse-bogie desautorails "SC"

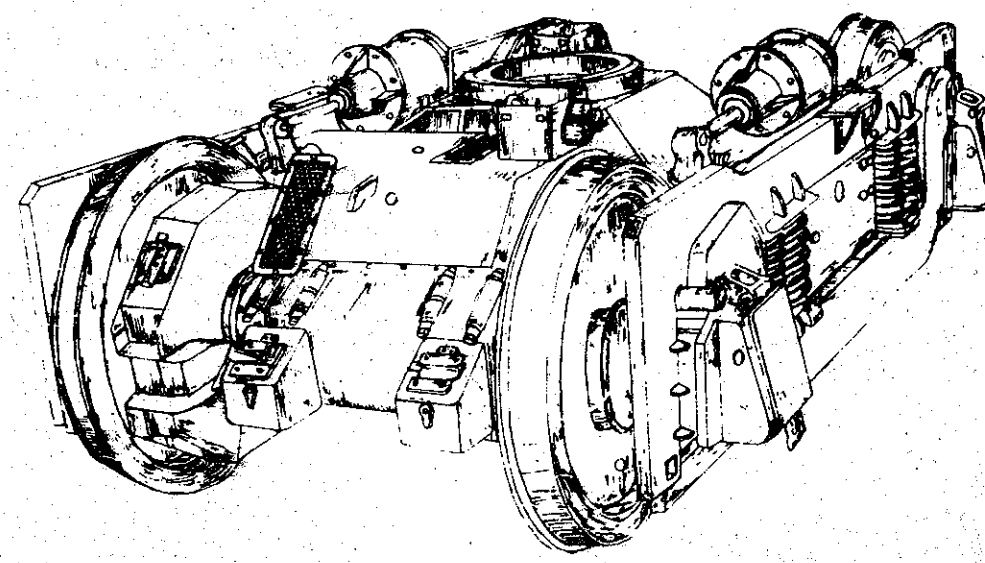

Figure 21 Vue cavalière de l'ensemble d'un bogie de loc 040 DE 50

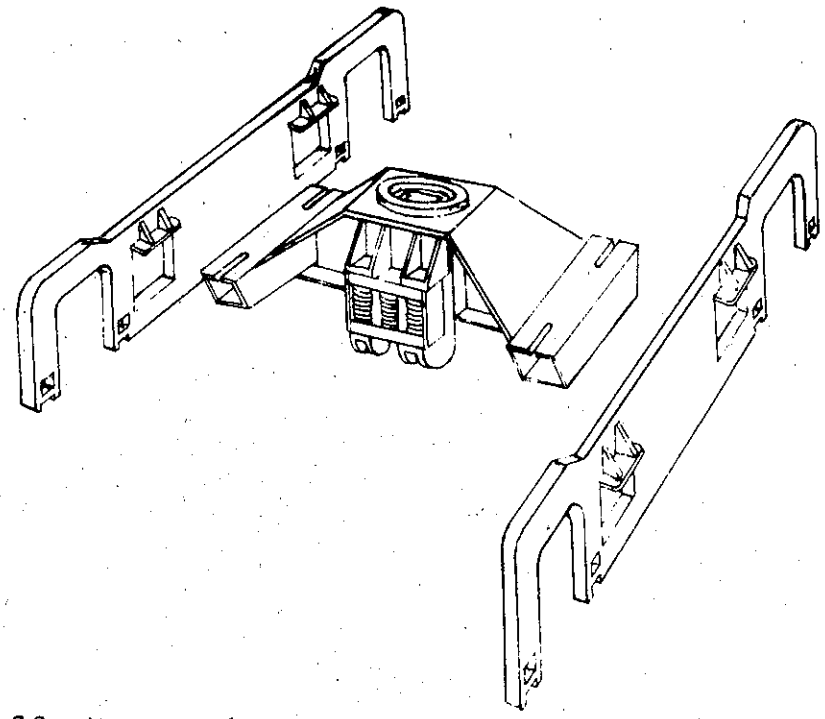

Figure 22 Vue cavalière d'un châssis de bogie de 040 DE 500

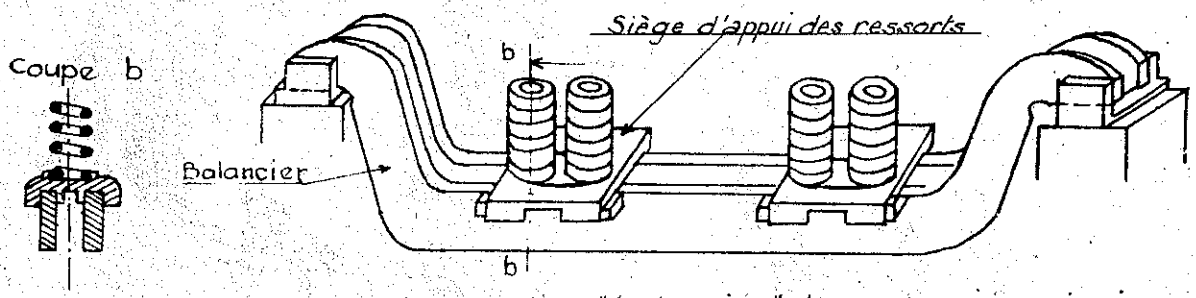

Fig 23. Vue cavalière d'un montage "balanciers" de suspension primaire de bogie de loc 040 DE 500.

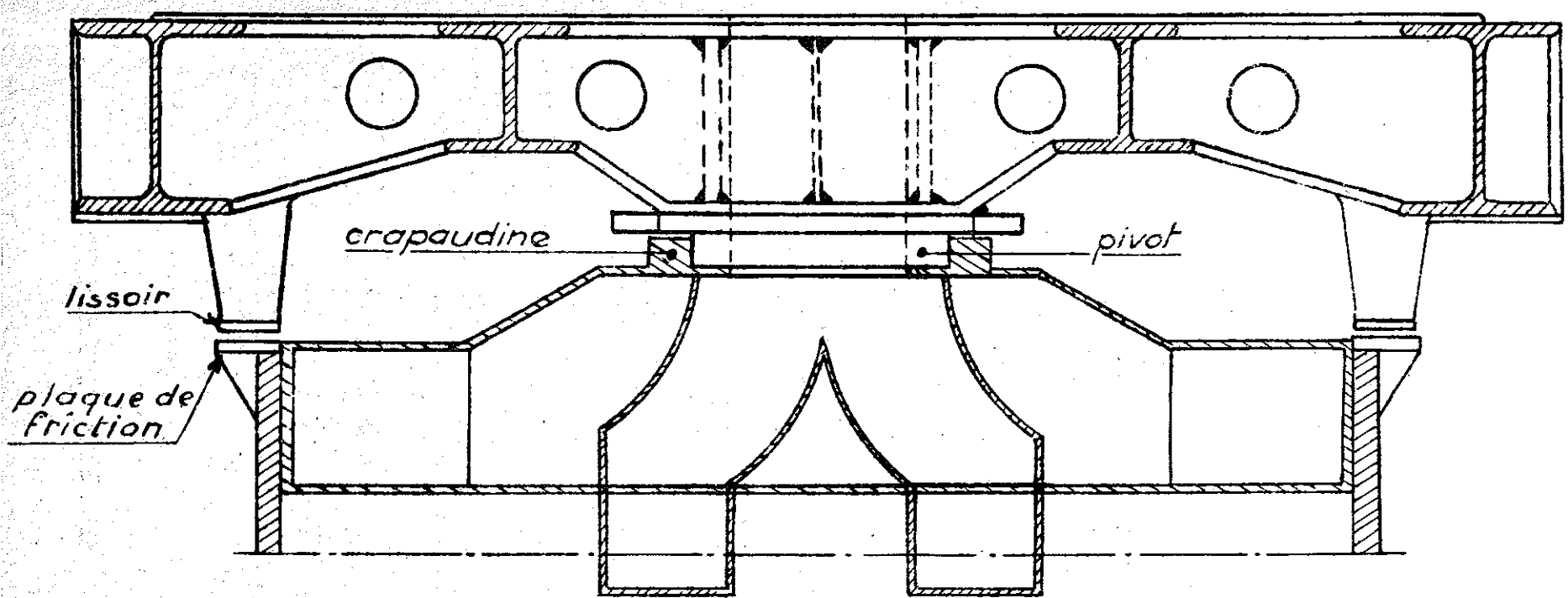

Figure 24. Pivot des loc. 040 DE 500 montrant la canalisation d'air du ventilateur des moteurs

Longeron du châssis de caisse
Béquille de pivot
Traverse du châssis de caisse
Bielle élastique de rappel
Equilibreur
Plaques de friction
Ressort
Support
Châssis de bogie
Crapaudine de pivot
Bielle de guidage
Chape solidaire du châssis de caisse
Bielle de guidage
Equilibreur
Pivot
Axe transversal du châssis de bogie
Bielle de guidage

Figure 25 Pivotement et suspension secondaire de loc. de vitesse 040 DG

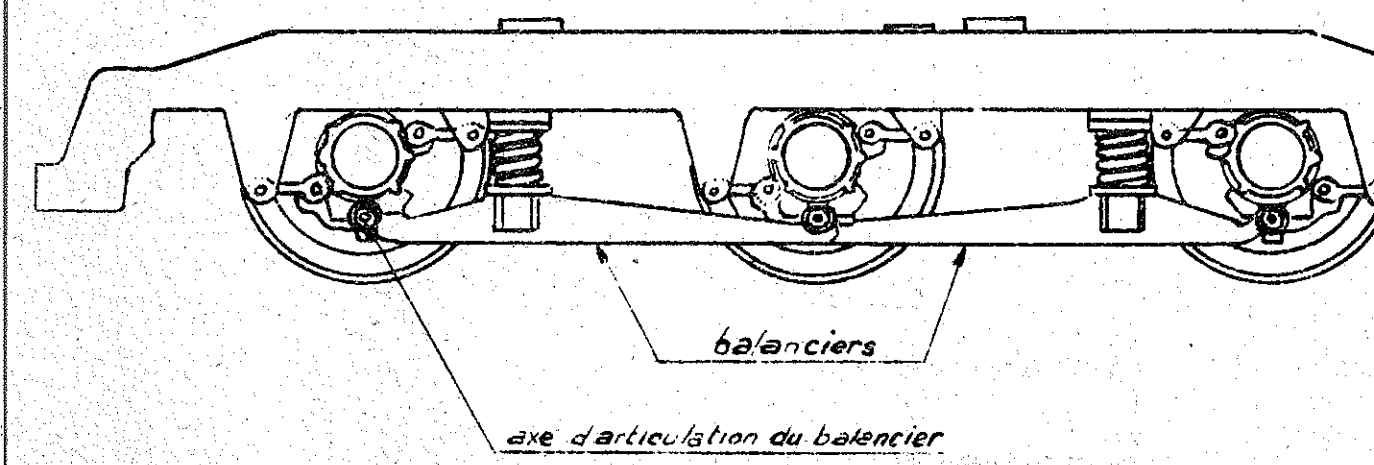

Figure 26 Vue schématique en élévation du bogie de la loc. 060 DB.

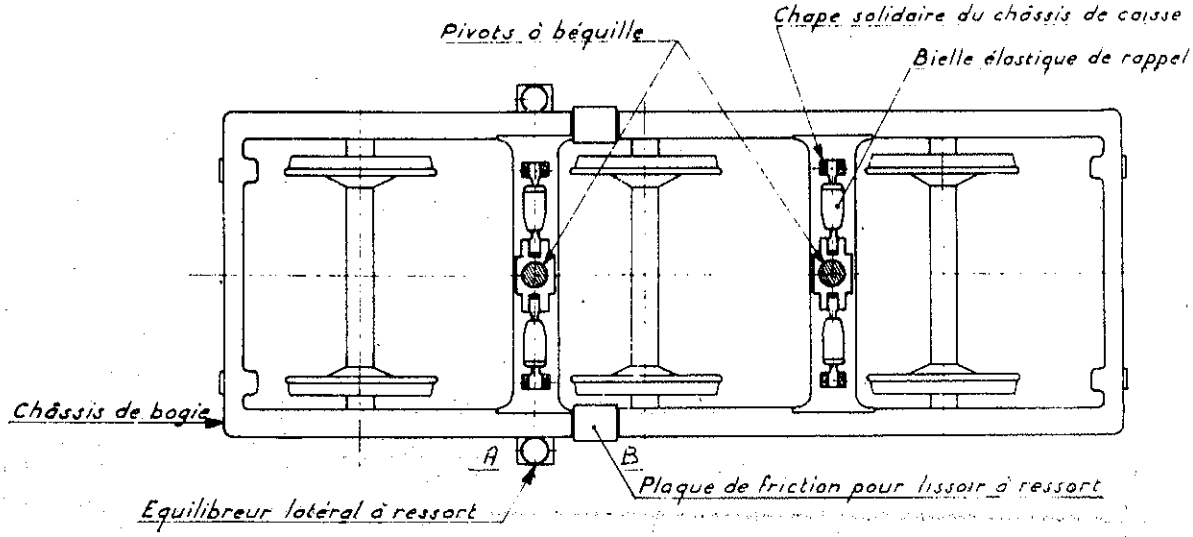

Figure 27 Vue schématique en plan du bogie de loc. 060 DB.

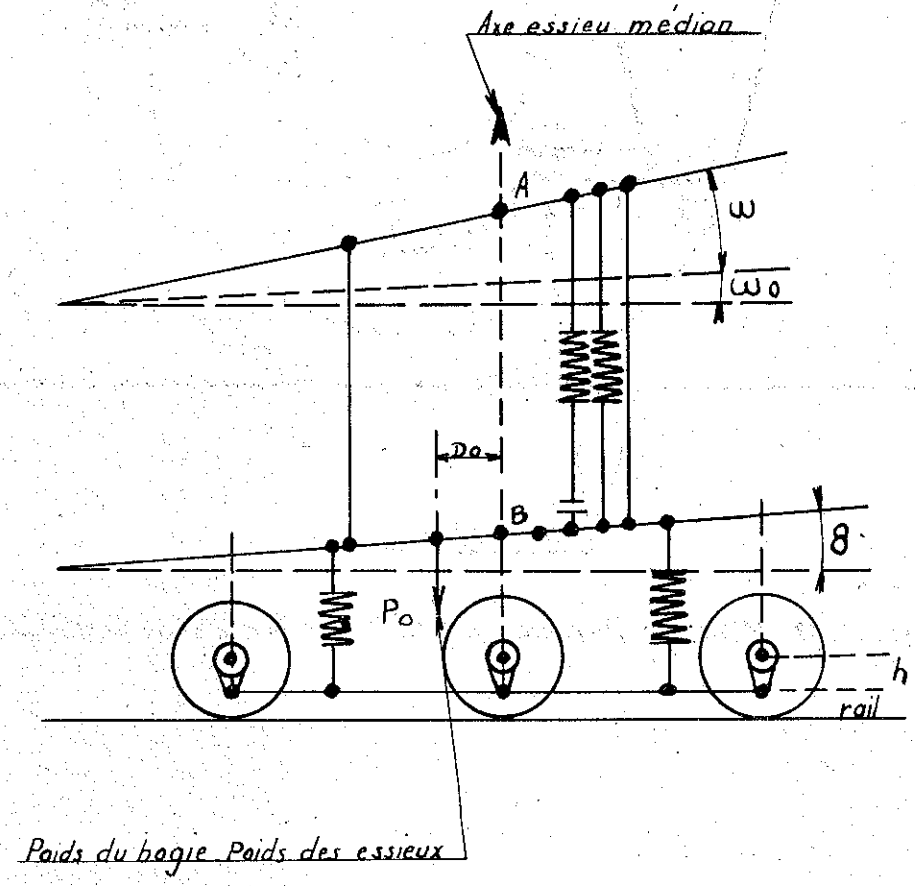

Figure 28 Schema de la suspension primaire des loc 060 DB

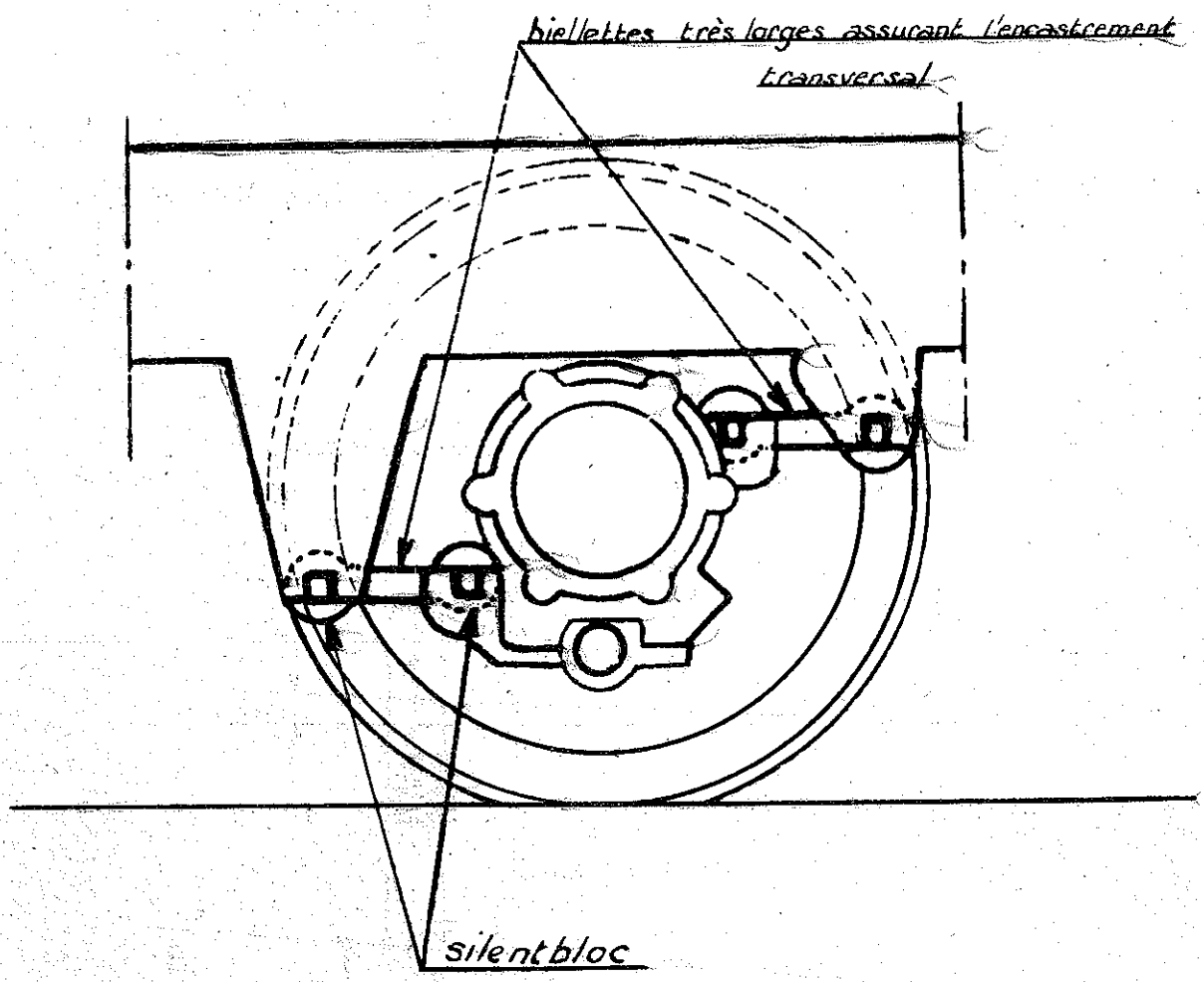

Figure 29. Montage "Alsthom" des boites athermos de la 060DB

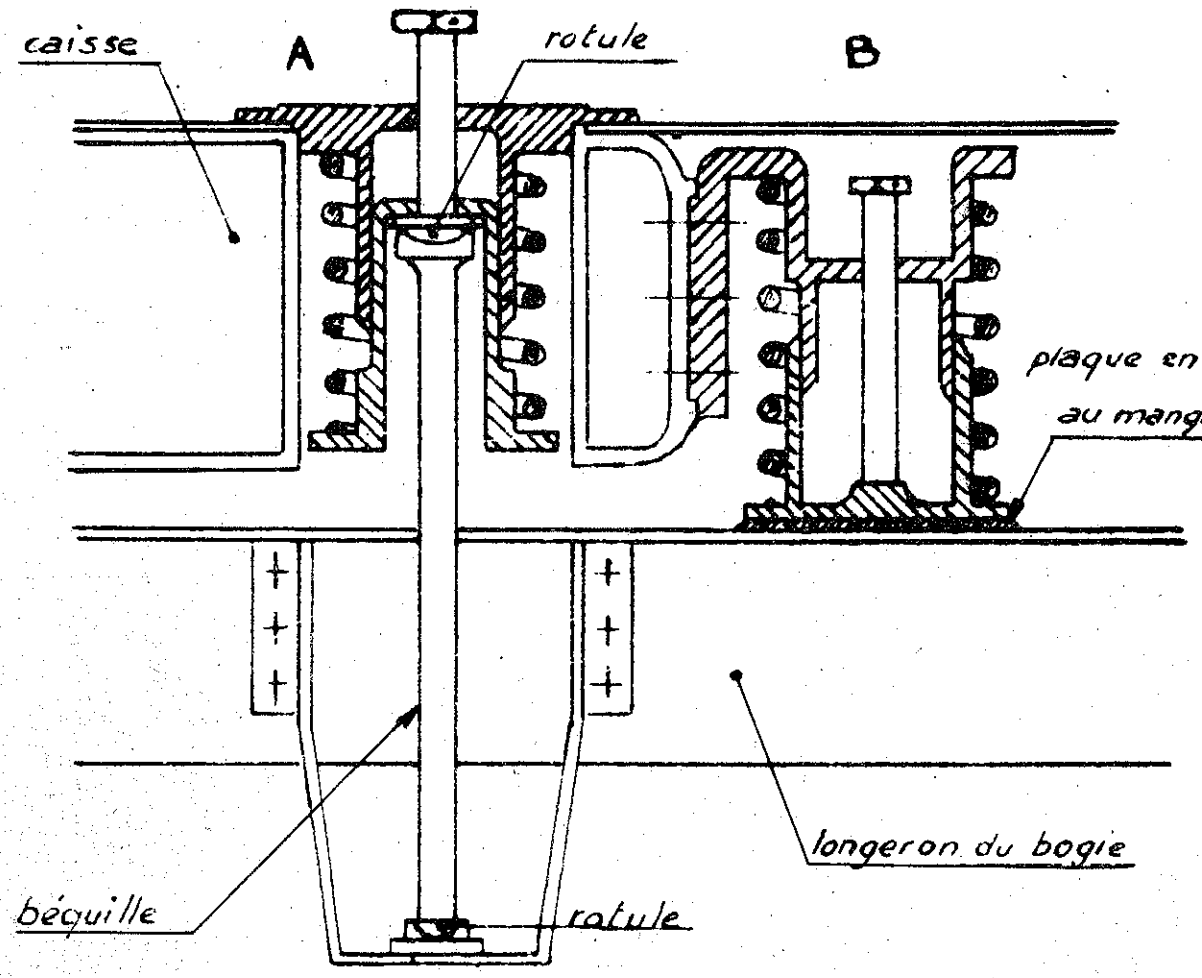

Figure 30 Appuis latéraux des bogies de la loc. 060 DB

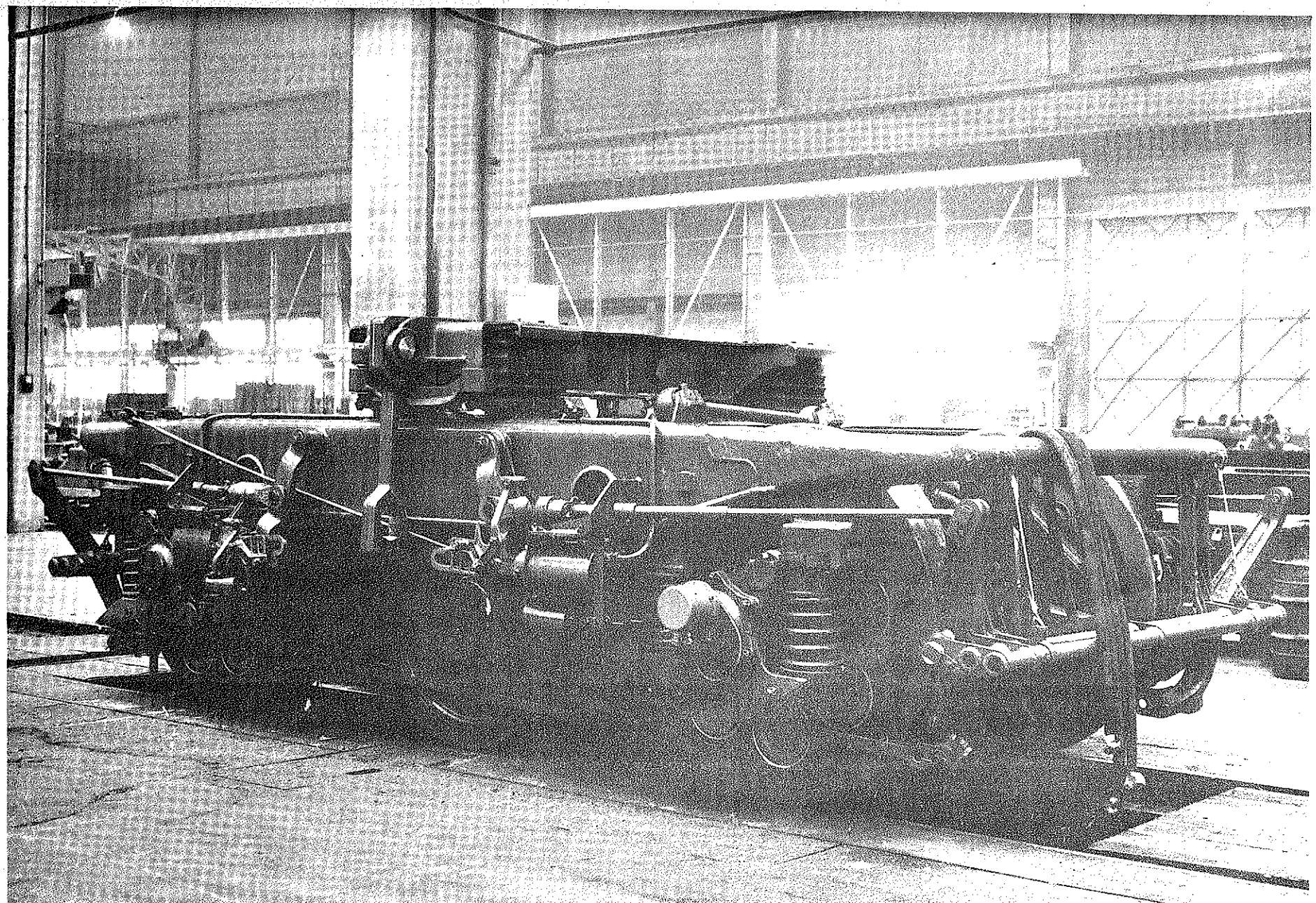

FIGURE 36 - Tableau des charges (kgF).

Locomotive A1A-A1A 68000.

	Bogie AV			Bogie AR	
Numéro d'ordre de l'essieu	1	2	3	4	5
à l'arrêt	17640	16660	17640	17640	16660
au démarrage sans dispositif compensateur	16370	15830	16370	18910	17490
au démarrage avec dispositif compensateur	18330	11910	18330	18910	17490

TABLE des FIGURES

...